Typ 4 645 04 V1, KBA 101072

Škoda Octavia IV. RS Combi 2020 –›

Dachspoiler V1 • Střešní spoiler V1 • Roof spoiler V1 • Spoiler de toit V1

ca ... 1 h

Montageanleitung
Montážní návod
Fitting instructions
Instructions de montage

24 h !!!
Waschanlage
Nepoužívat myčku
Wash plant
Installation de lavage

Technische Änderungen vorbehalten
Technická změna vyhrazena
Subject to technical alterations
Sous réserves de modifications techniques

!!! Wir weisen ausdrücklich darauf hin, dass die Montage unbedingt nach unserer Montageanleitung erfolgen muß. Reklamationen durch Nichtbeachtung werden nicht akzeptiert.
!!! Důrazně upozorňujeme, že montáž musí být prováděna v souladu s naším montážním návodem. Pokud tomu tak nebude, případná reklamace nebude uznána.
!!! We expressly point out that the installation must be carried out according to our installation instructions. Complaints due to non-observance will not be accepted.
!!! Nous rappelons expressément que le montage doit être effectué conformément à nos instructions de montage. D'éventuelles réclamations dues à l'inobservation de celles-ci ne seront pas acceptées.

Lieferumfang • Obsah balení • The pack contains • Fournitures

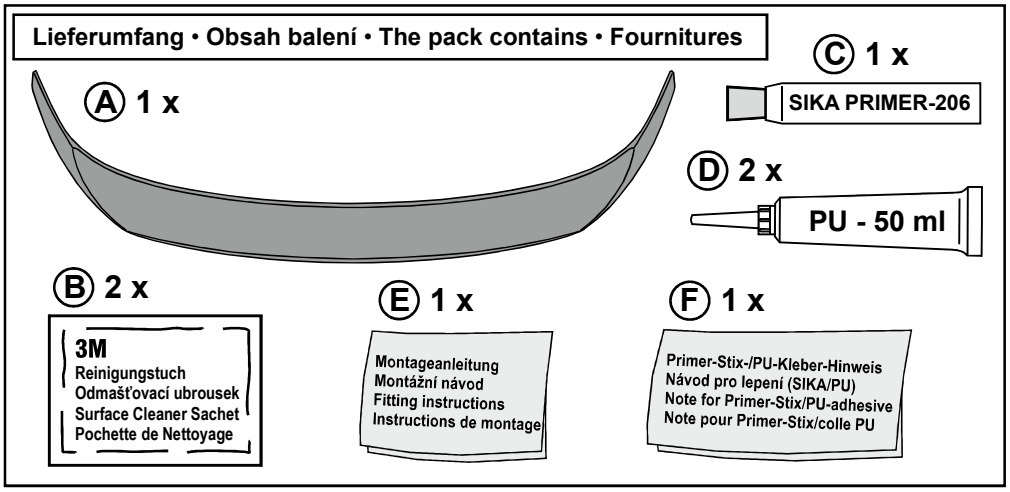

Gerät • Nářadí • Tools • Outils

1.

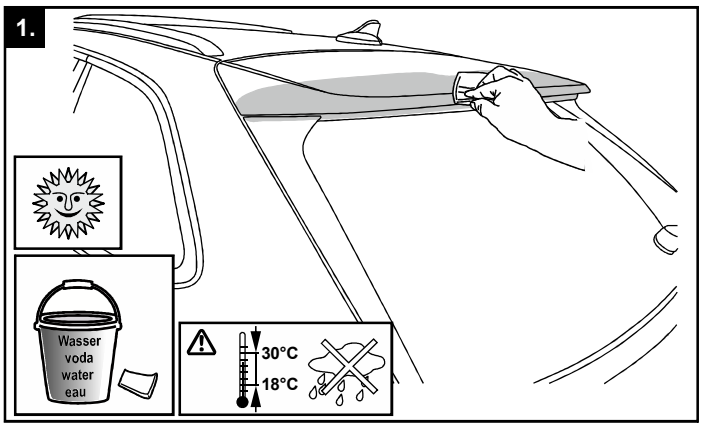

2.

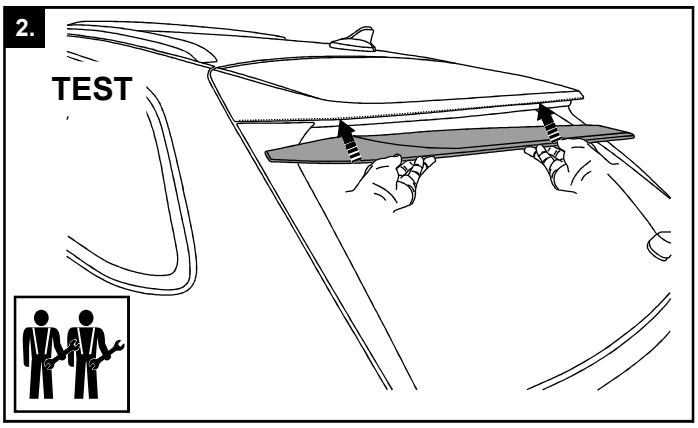

3.

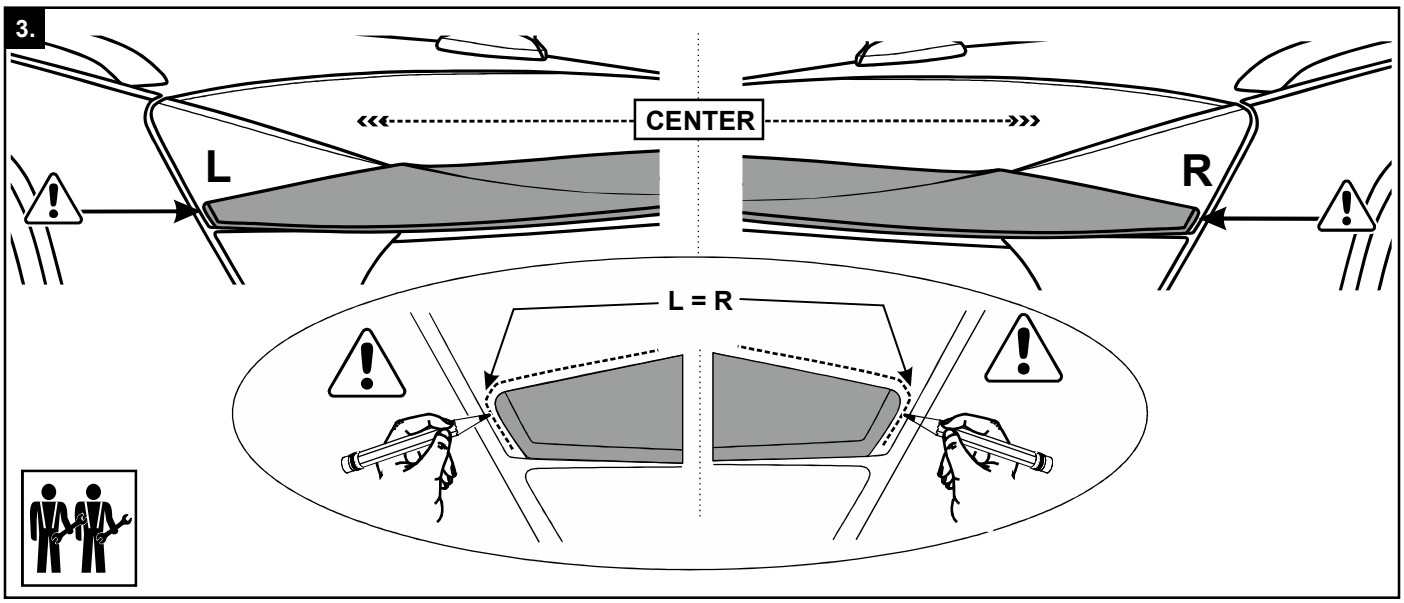

Stand: 03/2026

4.

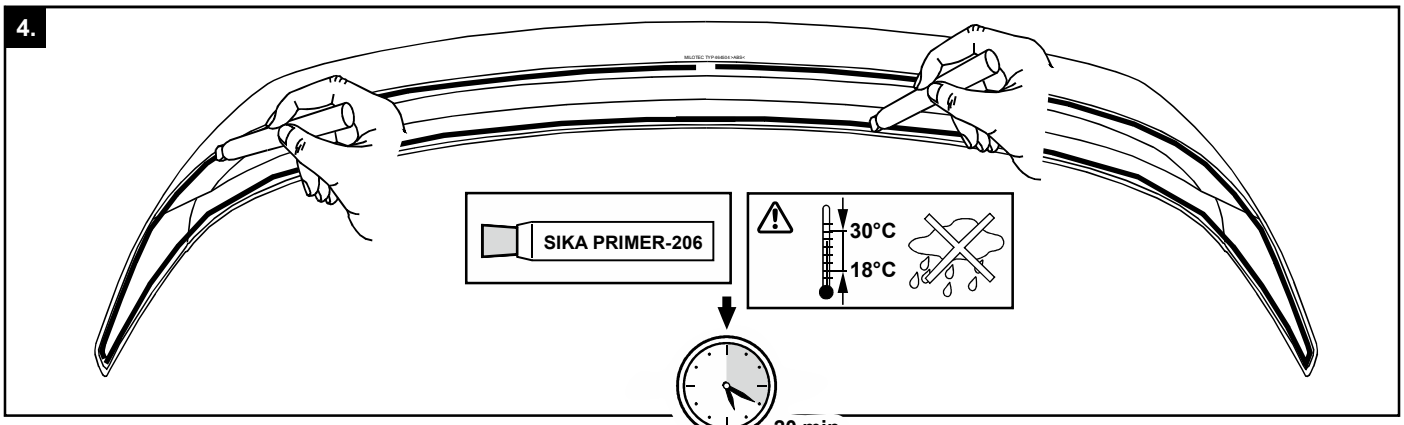

5.

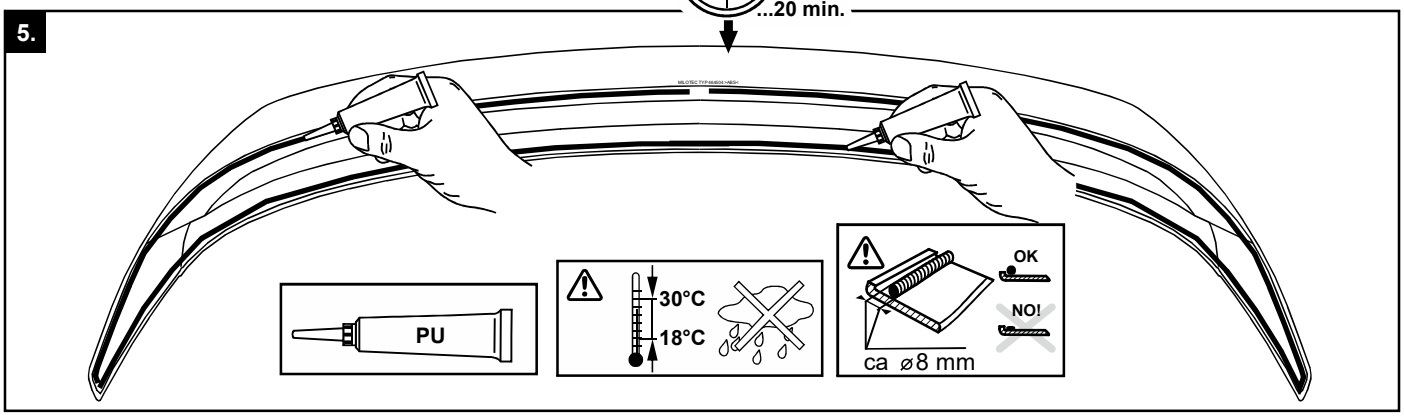

6.

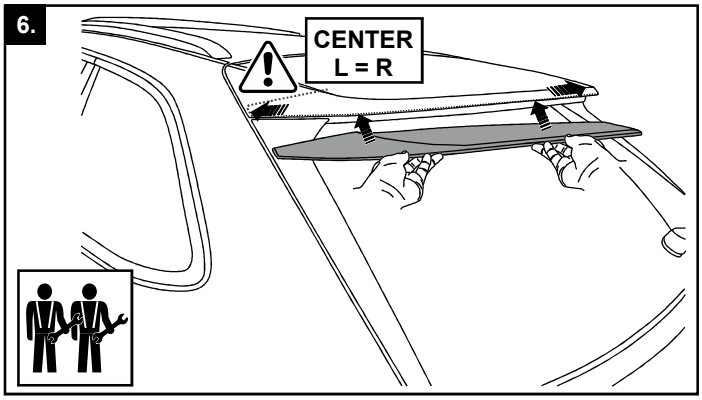

7.

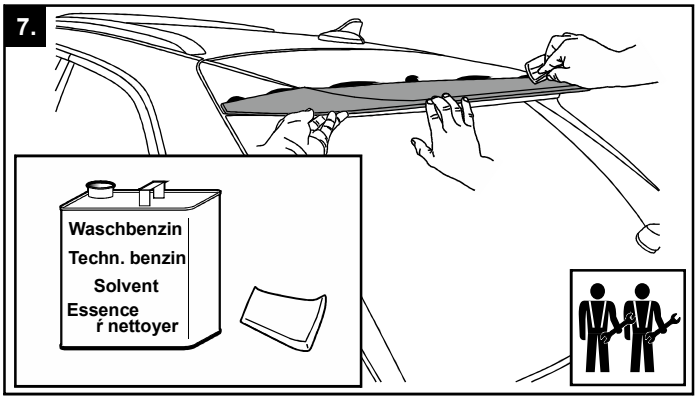

8.

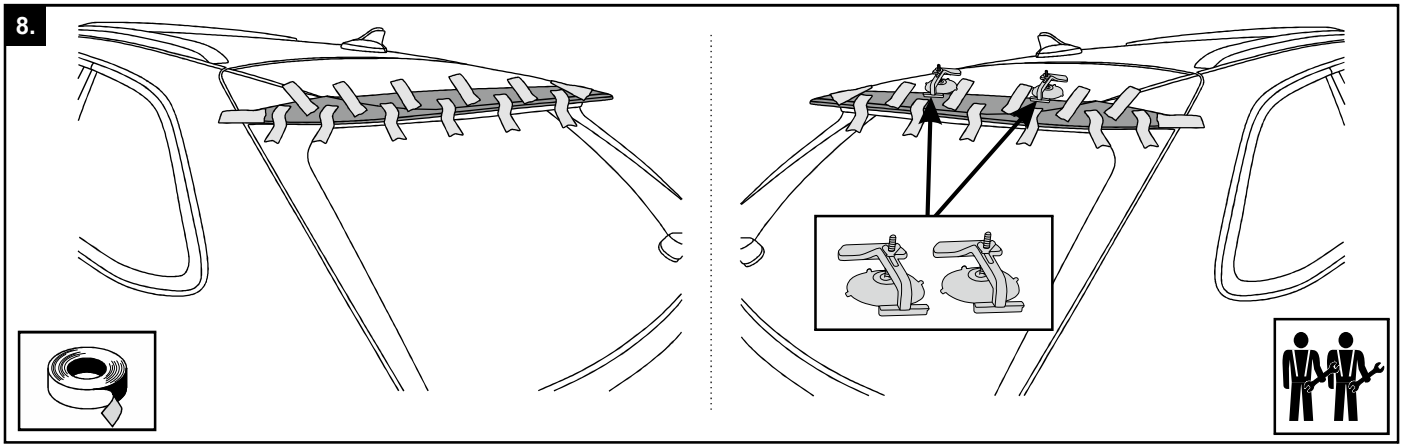

9.

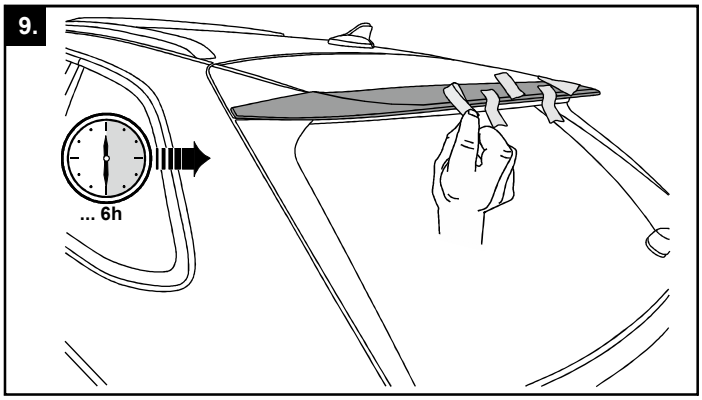

10.

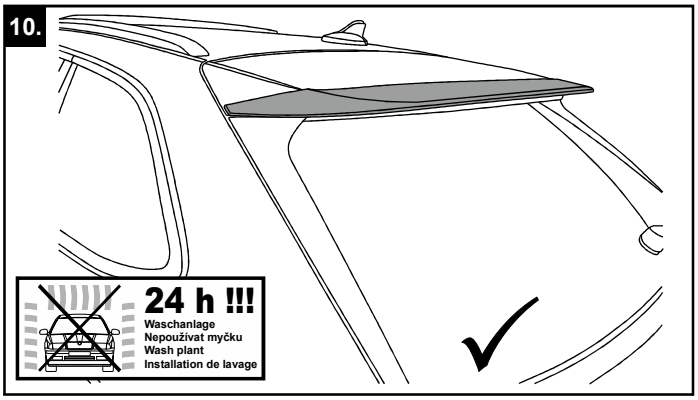

Stand: 03/2026